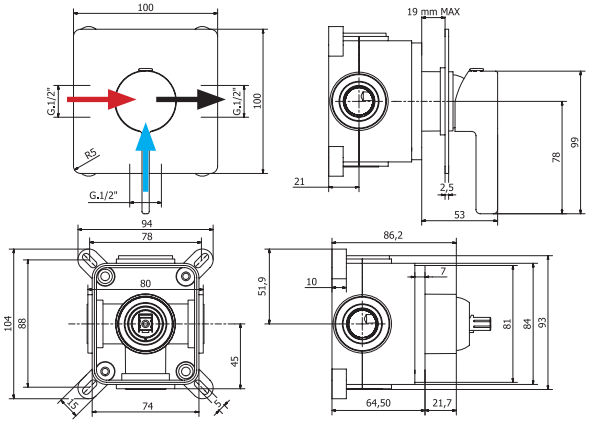
100
G.1/2"
G.1/2"
100
R5
G.1/2"
19 mm MAX
21
2,5
53
78
99
94
78
80
104
88
45
1,5
74
86,2
51,9
10
7
81
84
93
64,50
21,7

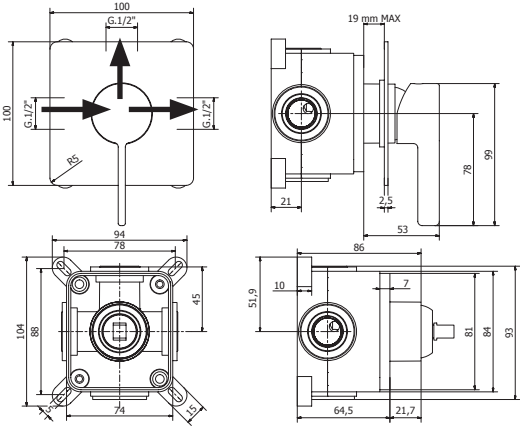
100
G.1/2"
100
G.1/2"
G.1/2"
R5
19 mm MAX
21
2,5
53
78
99
94
78
45
104
88
1,5
74
86
51,9
10
7
81
84
93
64,5
21,7