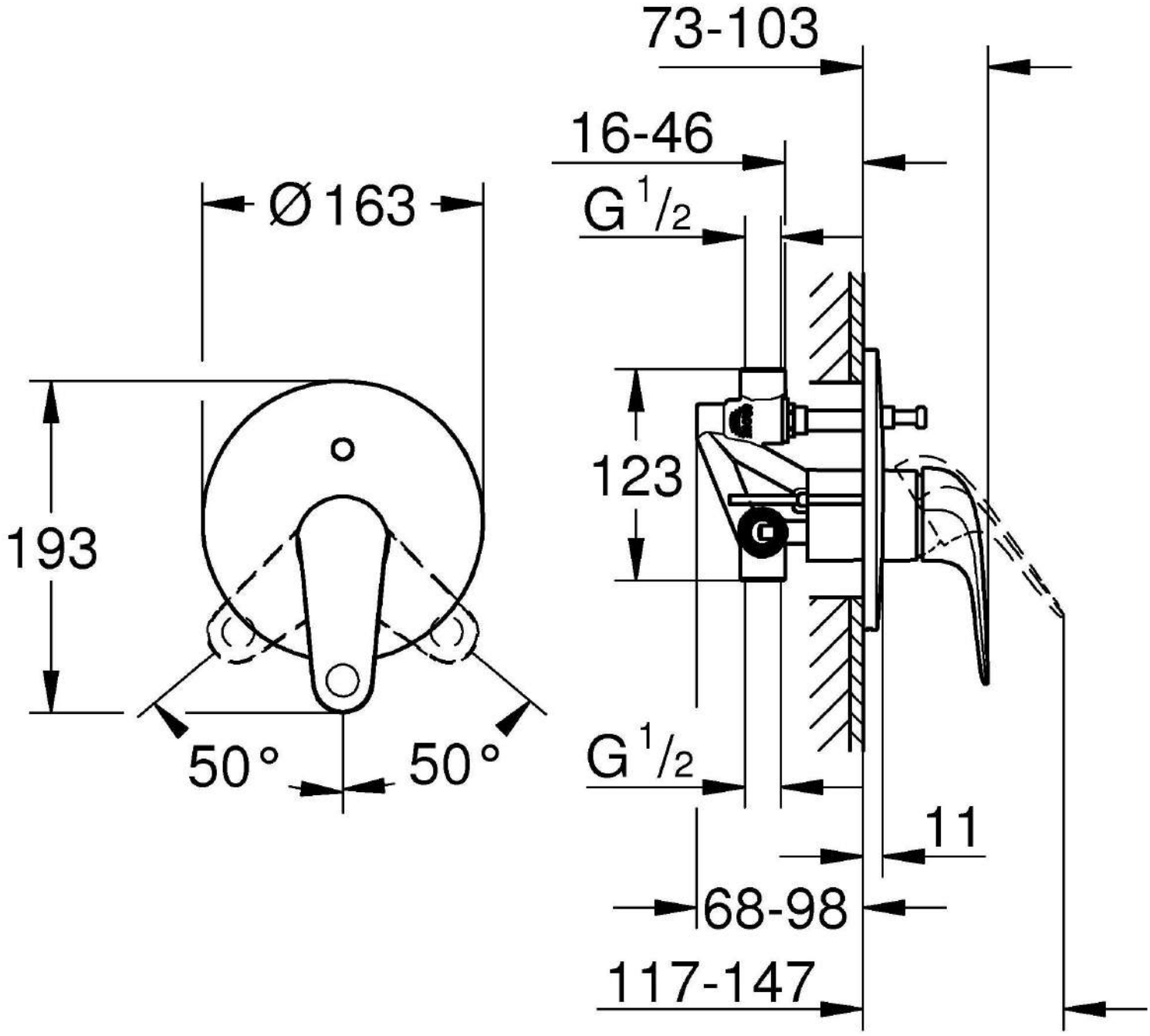
73-103
16-46
Ø163
G 1/2
193
123
50°
50°
G 1/2
11
68-98
117-147