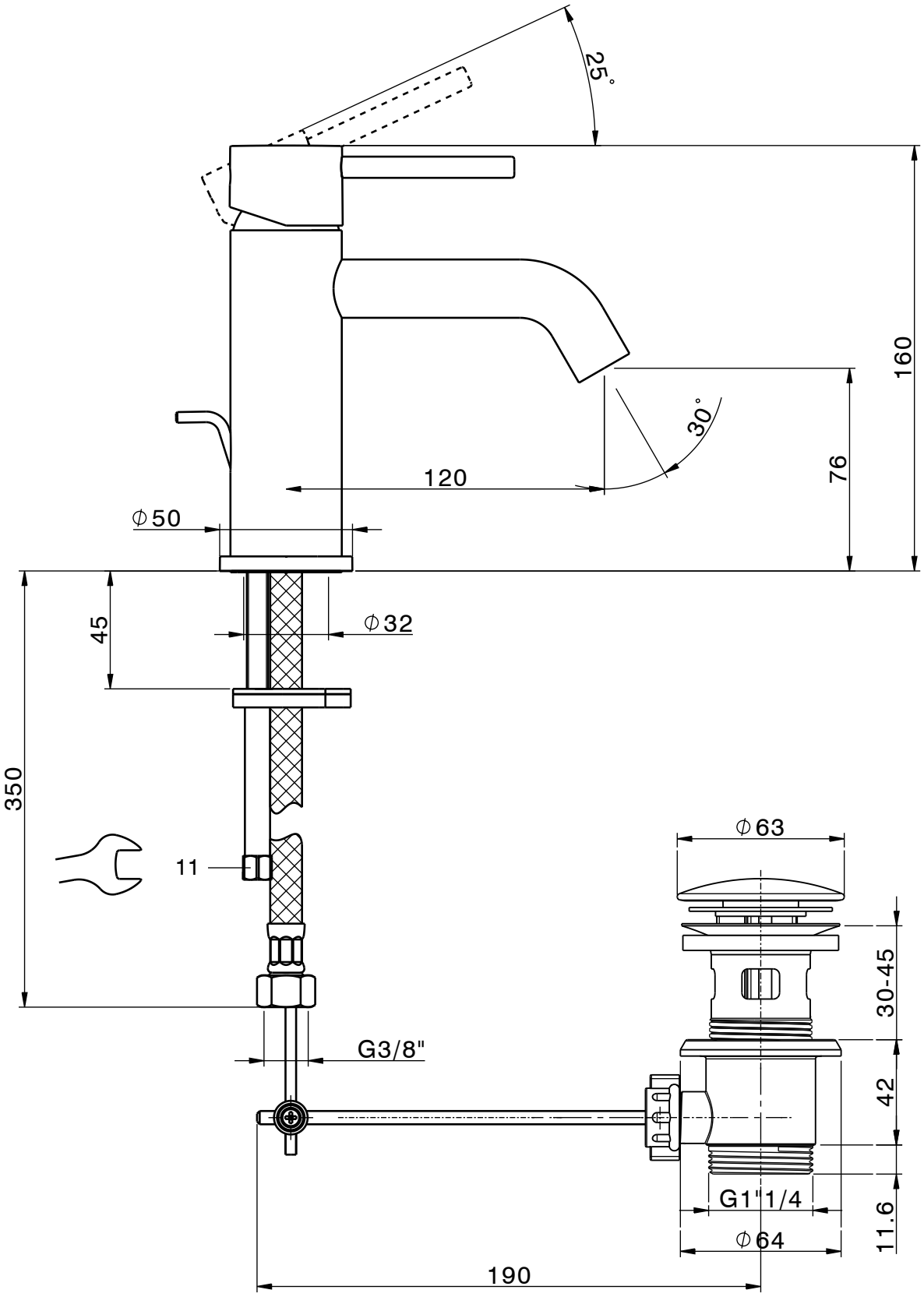

79177 BORA MIX LAVABO BIANCO OP.

Monocomando lavabo - Bianco Opaco

HUBER CISAL INDUSTRIE

Sede Sociale
Via Brughiere, 50
28017 San Maurizio (NO) - Italia

Engineering Department
Via P.Durio, 160
28010 Alzo di Pella (NO) - Italia
Tel. +39.0322.918148
E-mail: engineering@hubercisalindustrie.it