IPERCERAMICA wellness

77087
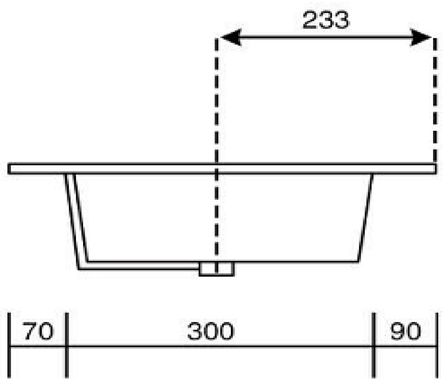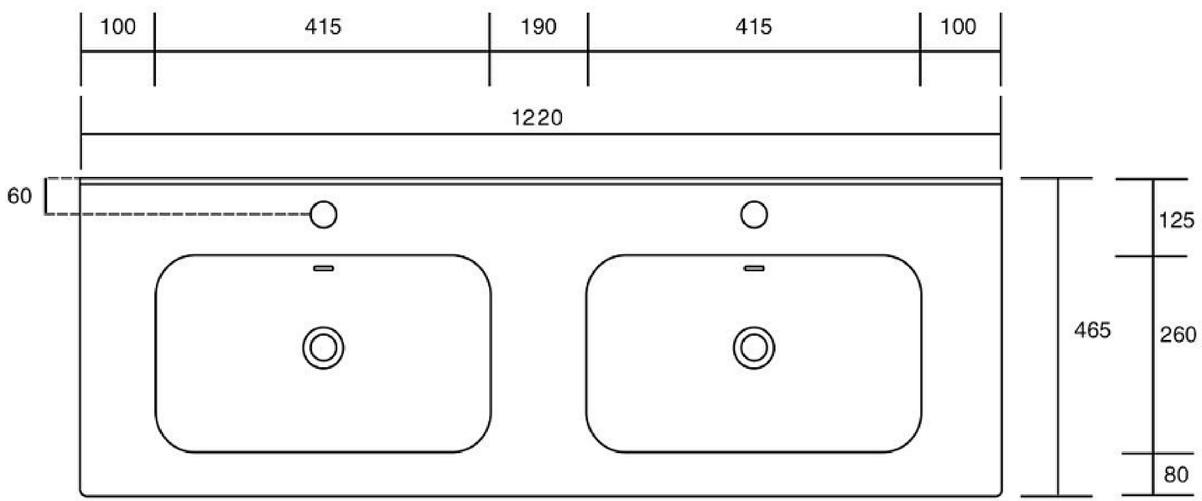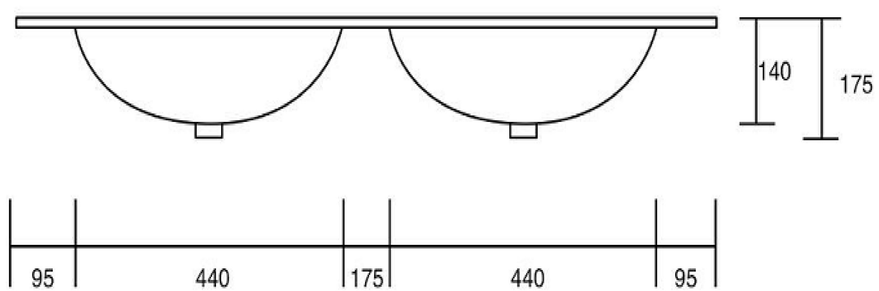
SMART LAVABO UNITOP cm 121x46,5 2 VASCHE CERAMICA