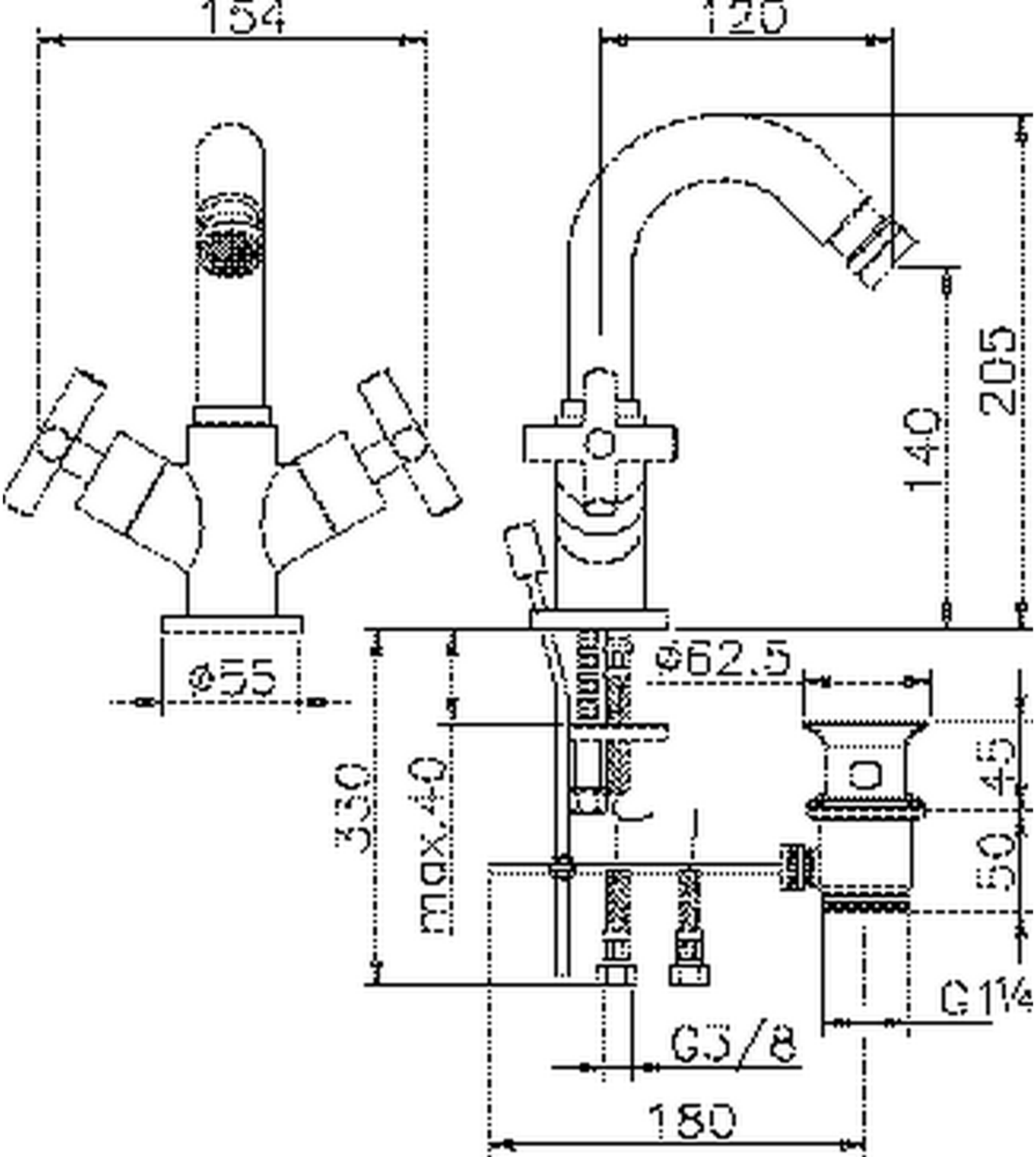

154
120
205
140
ø55
ø62.5
330
max.40
45
50
G1¼
G3/8
180