IPERCERAMICA wellness

81662
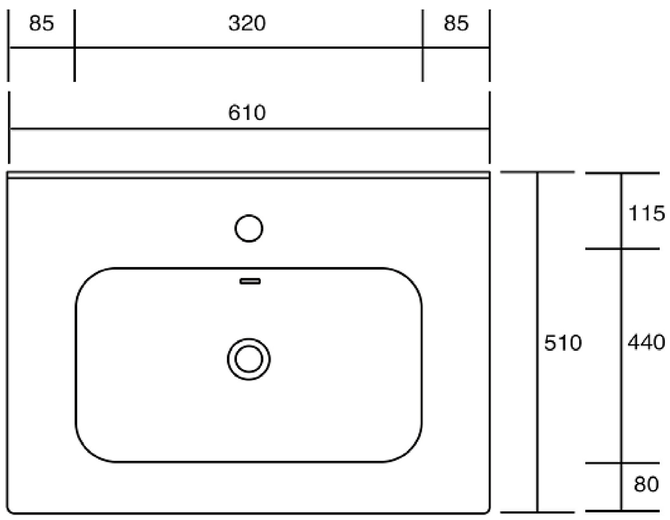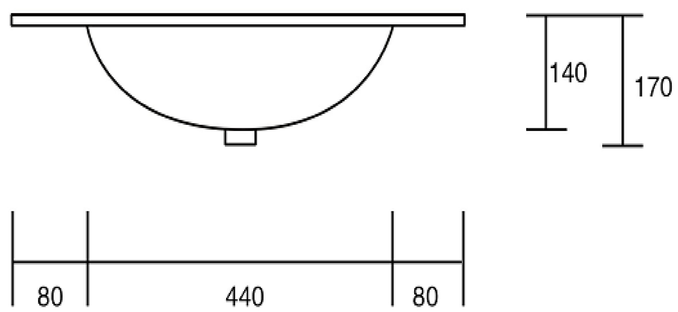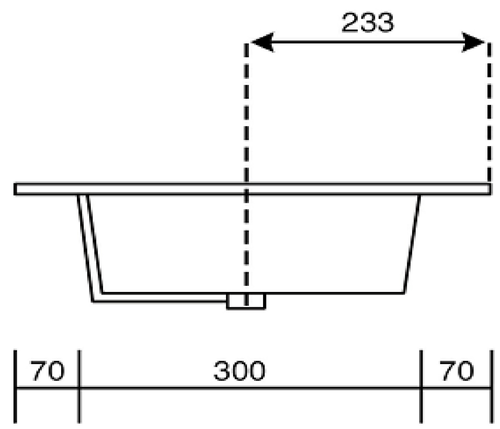
PLANO UNITOP 61x50 CERAMICA BIANCO L