IPERCERAMICA wellness

75598
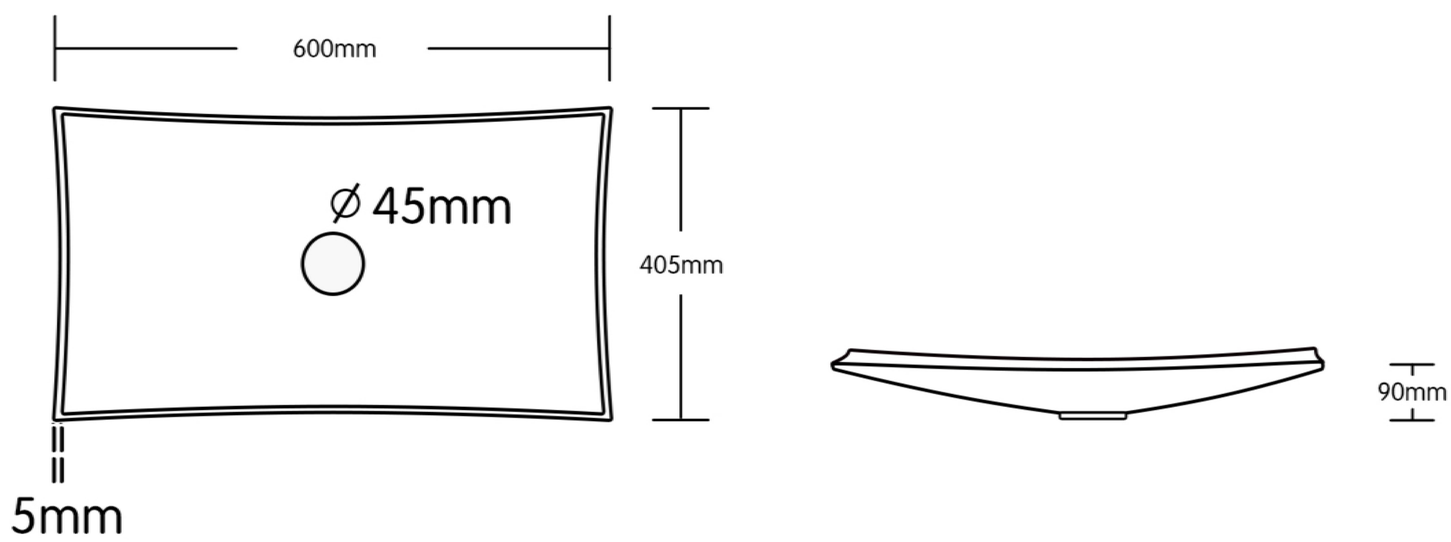
SOLIGO LAVABO cm 60x40,5 H9
CERAMICA BIANCO LUCIDO