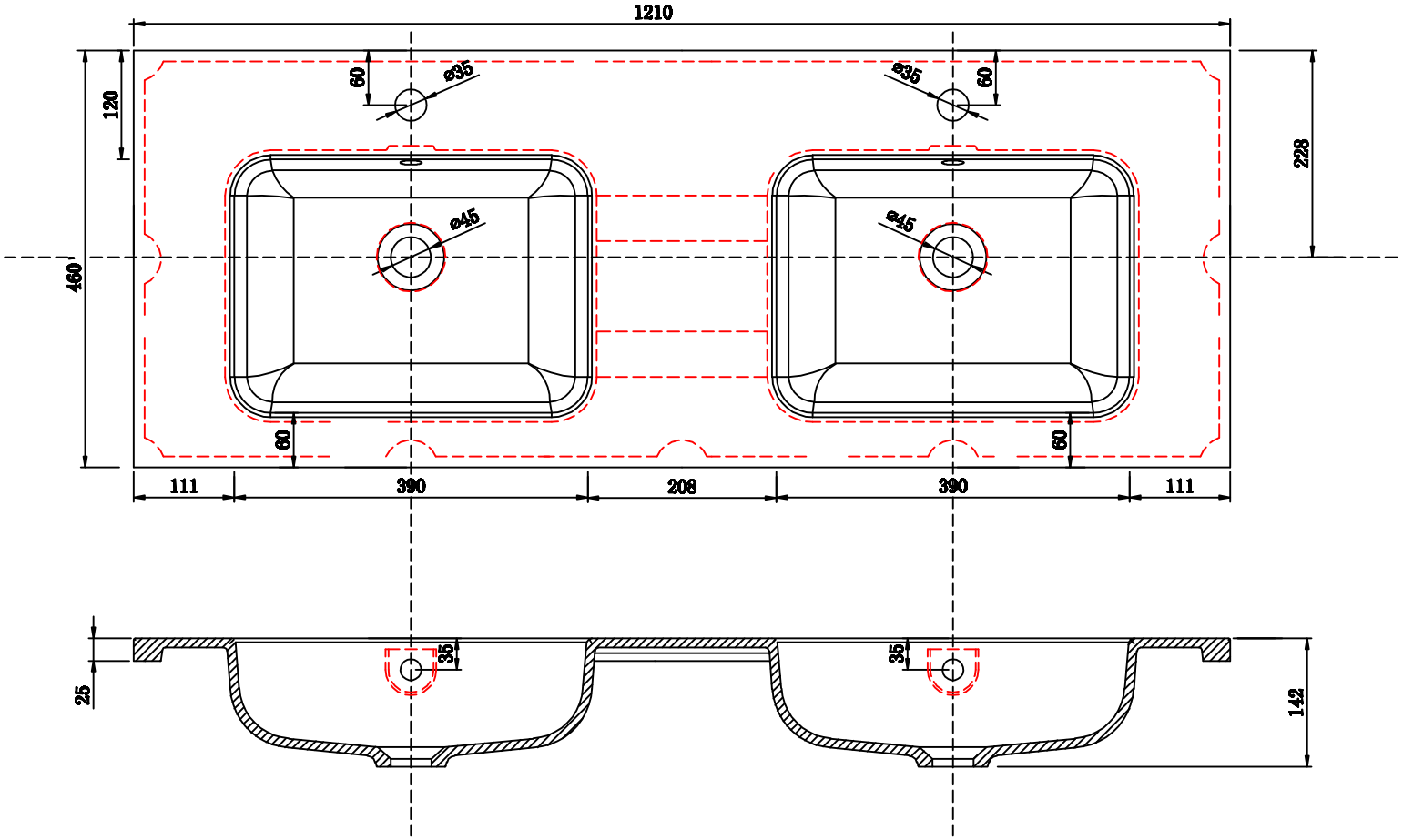

TUTTE LE MISURE SONO SOGGETTE A TOLLERANZA DI +-5MM